型号	P3E-C20B213SJ
料号	10710010A00195

品牌	二次校正
美的（高创）	否

电机规格	
额定功率(W)	2000
额定电压(V)	380
额定转矩(Nm)	9.55
最大转矩(Nm)	28.65
额定电流(Arms)	5.83
最大电流(Arms)	16.71
额定转速(rpm)	2000
最大转速(rpm)	3000
频率(Hz)	167
转动惯量($x10^{-4}kg.m^2$)	24.78
线电阻(Ω)	1.361±5%
线电感（mH）	11.7±20%
LQ	6.5±20%
LD	5.2±20%
线反电势(V/1000rpm)	110.11±8%
转矩常数（Nm/Arms）	1.638
电气时间常数（ms）	8.597
极对数	5
绝缘等级	Ins F
防护等级	IP 67
重量（kg）	8.7
单体包装重量（kg）	9.8
集合包装数量（Pcs）	N/A
集合包装重量（kg）	N/A
编码器规格	
类型	磁编
单圈分辨率	17bit
多圈计数容量	16bit

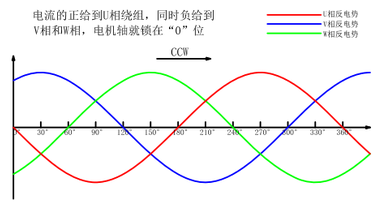

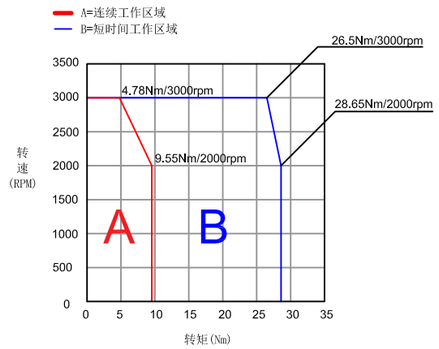

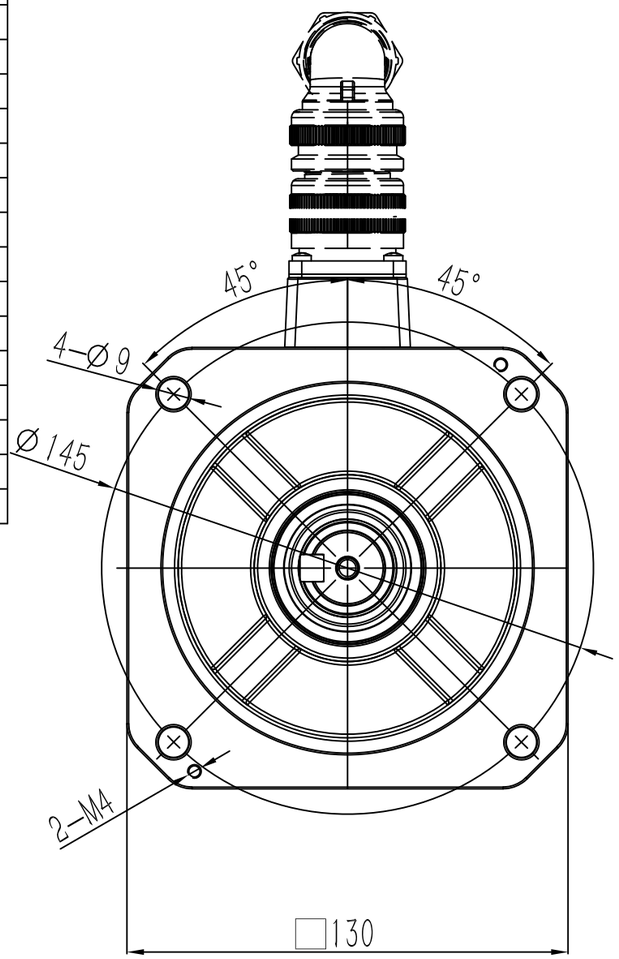

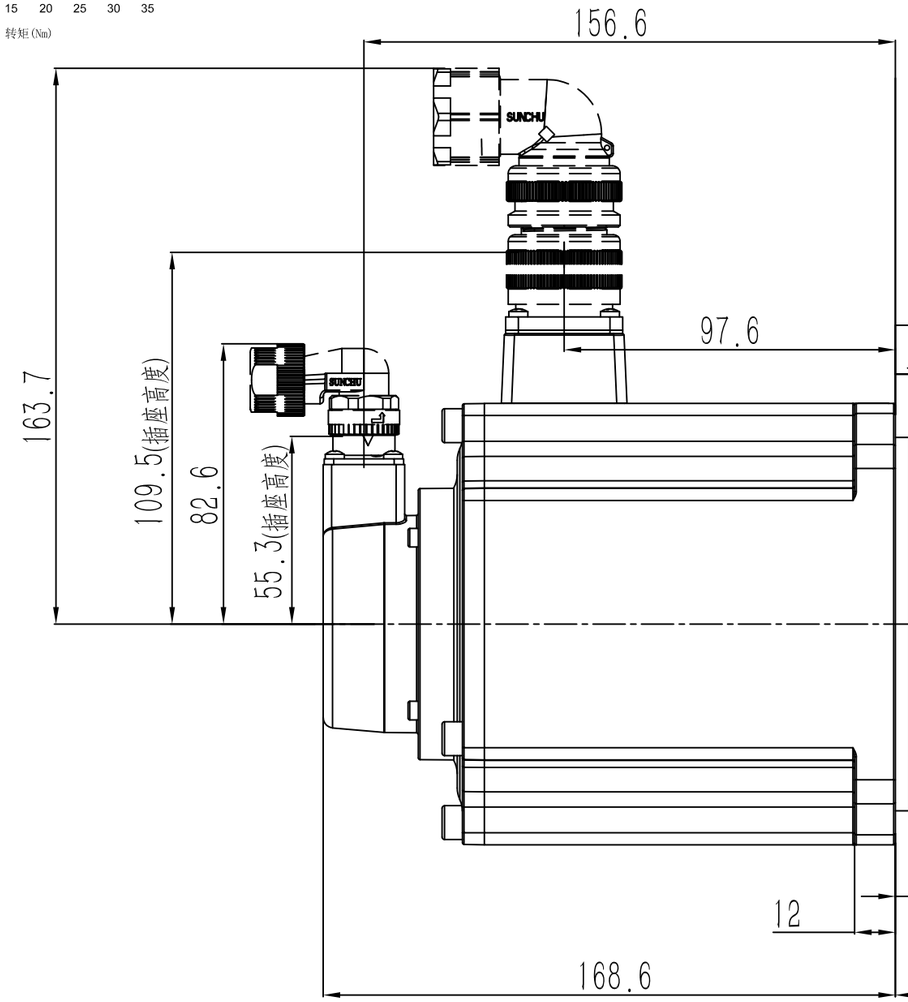

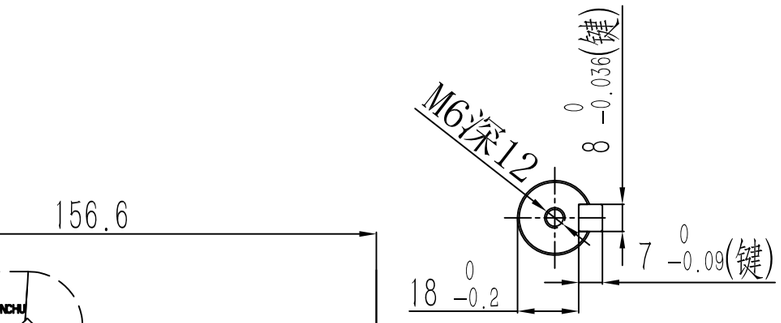

动力连接器定义	
A	U
B	V
C	W
D	PE

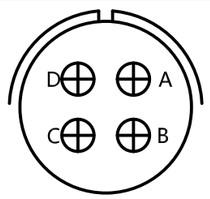

信号连接器定义	
1	DATA+
2	DATA-
6	BAT+
5	BAT-
4	+5V
9	0V
10	FG

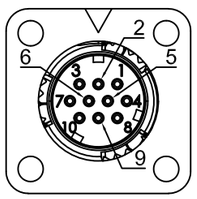

零件代号	
借(通)用件登记	
描图	
描校	
旧底图总号	
底图总号	
签字	
日期	

SERVOTRONIX always in motion™

阶段标记	重量	比例	材质
A			名称: 高创旋转伺服电机
第一角法			料号
共1张 第1张	版本 A0		规格